変更 REV		位置 ZONE	年月日 DATE	承認 APPD	照査 CHK	製図 DWG	記事 DESCRIPTION
R10	7 ～ △	－	May.09.'12	山角	杉浦	稲中	大臣認定→高圧ガス設備試験品移行に伴う変更 ボトムカバー材質変更
R11	8 ～ △	－	Jan.16.'17	和田	杉浦	中池	ドライキーパーをストレーナ継手へ変更 設計温度変更、使用肉厚変更 KR－100、KR－100P図面共通化
R12	12 ～ △	－	Mar.21.'17	木村	丸本	鍵井	材質表記変更
R13	13 × 3	－	Apr.03.'25	丸本	石本	小川	No.28 プラグ削除

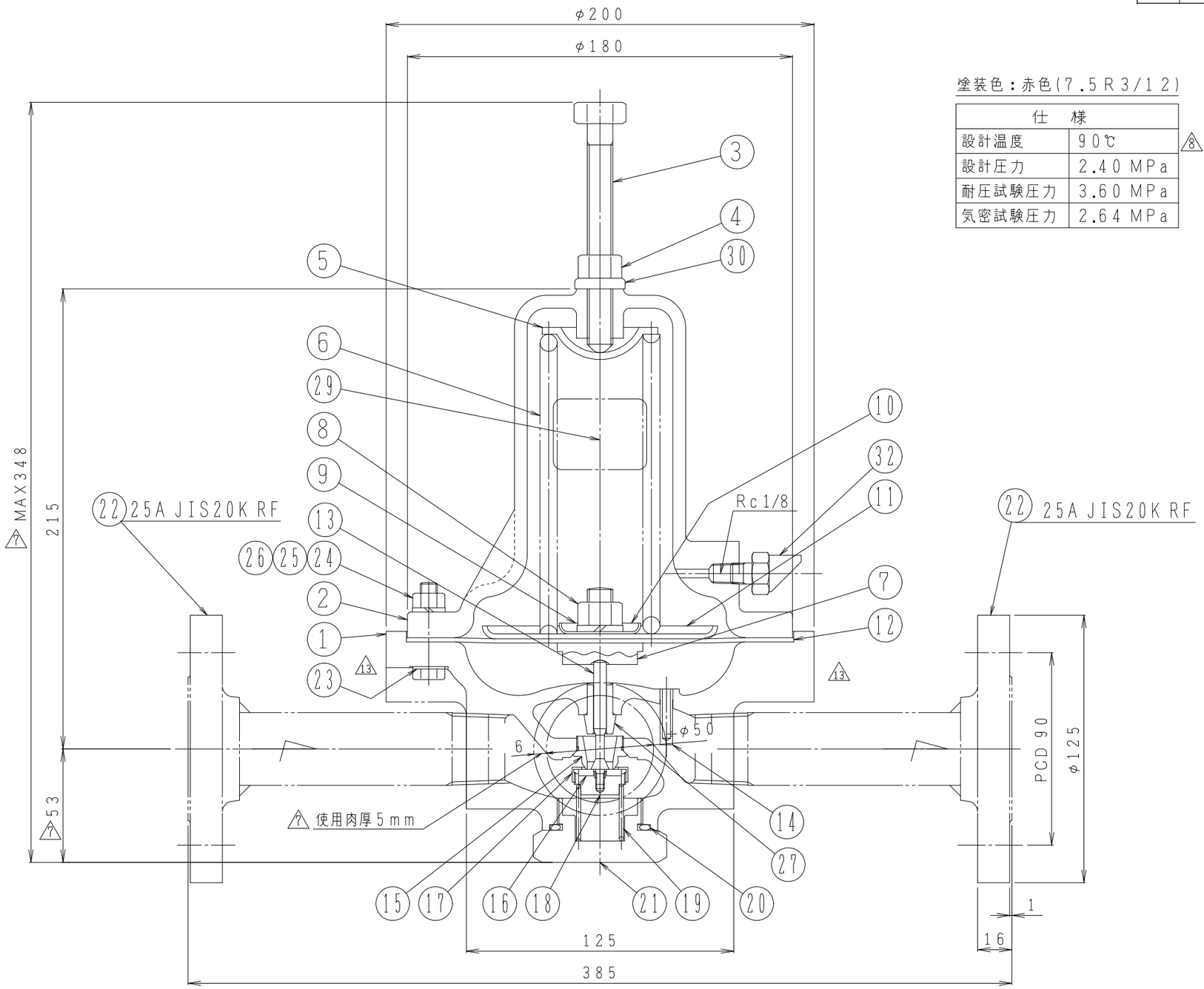

塗装色：赤色(7.5R3/12)

仕様	
設計温度	90℃
設計圧力	2.40 MPa
耐圧試験圧力	3.60 MPa
気密試験圧力	2.64 MPa

8

	個数 QTY	番号 PART No	品名 PART NAME	材質 MATERIAL	材料寸法 マタハ 図番 DESCRIPTION
8	1	32	ストレーナ継手	－	
8		31	欠番		
12	1	30	シールワッシャー	ステンレス鋼 NBR	呼び12
	1	29	銘板	－	
13 12		28	欠番		
12	1	27	ブッシュ	黄銅	
	8	26	六角ナット	鋼	M8 JIS B 1181(強度区分 8)
12	8	25	バネ座金	鋼	M8
	8	24	六角ボルト	鋼	M8×40L JIS B 1180(強度区分 8.8)
12	8	23	歯付座金(外歯)	鋼	呼び8
	2	22	入口／出口配管	S25C STPG370-S	
7	1	21	ボトムカバー	SUS304	
	1	20	Oリング	NBR	P41
12	1	19	底スプリング	ステンレス鋼	
12	1	18	弁体	黄銅	
12	1	17	弁ゴム押え	黄銅	
8	1	16	弁ゴム	NBR フッ素ゴム	KR-100用 KR-100P用
12	1	15	ノズル	ステンレス鋼	
12	1	14	通気管	黄銅	
12	1	13	弁棒	ステンレス鋼	
	1	12	ダイヤフラム	NBR	
12	1	11	受圧板	ステンレス鋼	
12	1	10	スプリング座	ステンレス鋼	
12	1	9	バネ座金	鋼	M12
	1	8	六角ナット	鋼	M12 JIS B 1181相当品
12	1	7	連動子	鋼	
12	1	6	調整スプリング	鋼	
12	1	5	スプリング押え	ステンレス鋼	
	1	4	ロックナット	鋼	M12 JIS B 1181相当品
	1	3	圧力調整ネジ	鋼	M12(加工品)
12	1	2	カバー	鋳鉄	
	1	1	本体	FCD-S	

第三角法 THIRD ANG.PROJ	尺度 SCALE NONE	名称 TITLE	KR-100/100P(高圧ガス設備試験品) 圧力調整器 組立図
承認 APPD 大西 May.08.97	照査 CHK 杉浦 May.08.97	カグラベーパーテック株式会社 KAGLA VAPORTECH CORP.	
設計 DSGN 中池 Nov.24.93	製図 DFT 中池 Nov.24.93	図面番号 DWG No. TVT0098R13	標準品 / 非標準品 用途 構想 製造 試作 営業